ミミヅ産業(株) 中村様

Your meaning of circular type is this shape?

称呼	A	C	溝数	個数
14	14	3.5	3	
14.5	14.5	↑	↑	
15	15	4.5	↑	
15.5	15.5	↑	↑	
16	16	↑	↑	
16.5	16.5	↑	↑	
17	17	↑	4	
17.5	17.5	↑	↑	
18	18	↑	↑	
18.5	18.5	↑	↑	
19	19	↑	↑	
19.5	19.5	↑	↑	
20	20	5	↑	
20.5	20.5	↑	↑	
21	21	↑	↑	
21.5	21.5	↑	↑	
22	22	↑	↑	
22.5	22.5	↑	↑	
23	23	↑	↑	
23.5	23.5	↑	↑	
24	24	↑	↑	
24.5	24.5	↑	↑	
25	25	5.5	↑	
25.5	25.5	↑	↑	
26	26	↑	↑	
26.5	26.5	↑	↑	
27	27	↑	↑	
27.5	27.5	↑	↑	
28	28	↑	↑	
28.5	28.5	↑	↑	
29	29	↑	↑	
29.5	29.5	↑	↑	

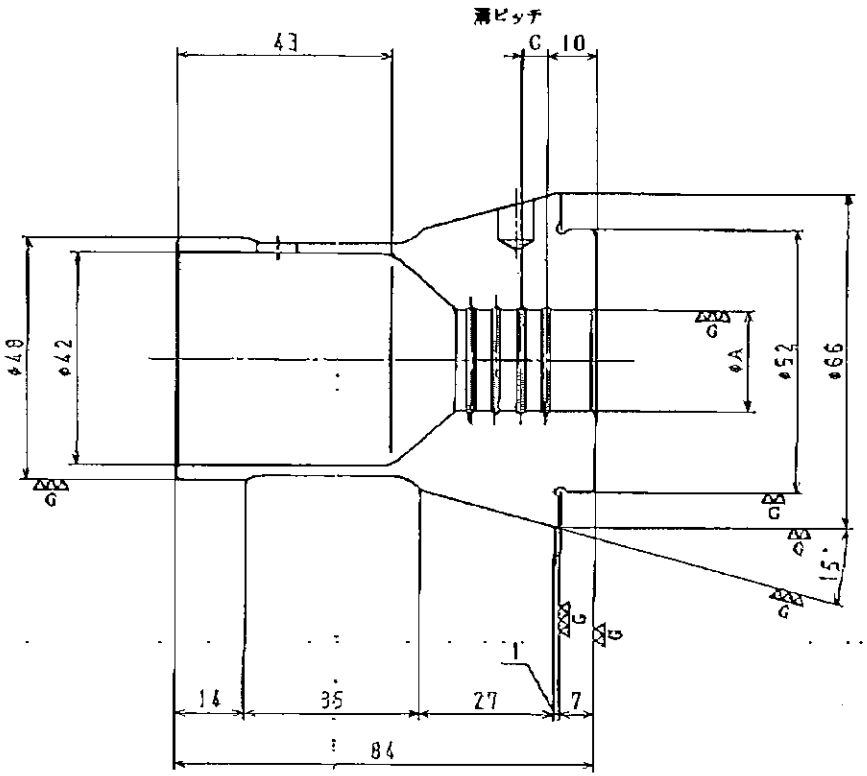

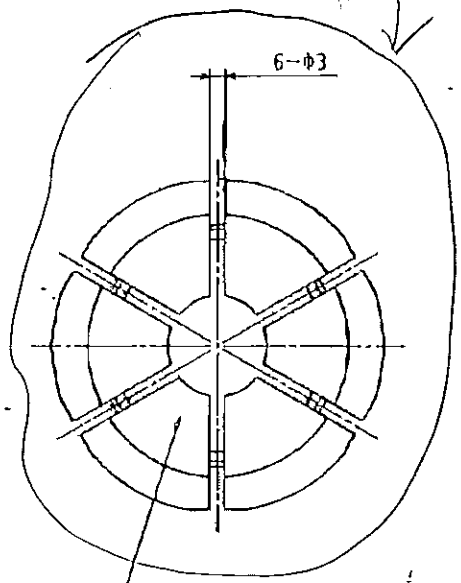

刻印事項
RIKEN, 称呼

熱処理硬度	JIS準拠
ヒラキ量	1.5
芯振精度	B級

本図は称呼14≦A<30時使用

MARK	NOTE	DATE	NAME

MODELS: 40型
MATERIAL: JIS準拠
QUANTITY:
PART NAME: CS010 コレットチャック
DATE: 2007.5.17
SCALE: 1:1
A-3
RIKEN
RIKEN SEIKI CO., LTD.
TEL (0288)82-4123
FAX (0288)82-9336
APPROVED: 07.5.17
CHECKED: 07.5.17
DESIGNED:
DRAWN: 田村
DRAWING No.: 0842025141 1B